FASI ESECUTIVE REALIZZAZIONE CORDOLO SU OPERA ESISTENTE 1Ne

Scala 1:20

FASE 1:
- CANTIERIZZAZIONE TRATTO INTERESSATO (VEDI ELABORATO GRAFICO DI RIFERIMENTO);
- RIMOZIONE BARRIERA DI SICUREZZA ESISTENTE.

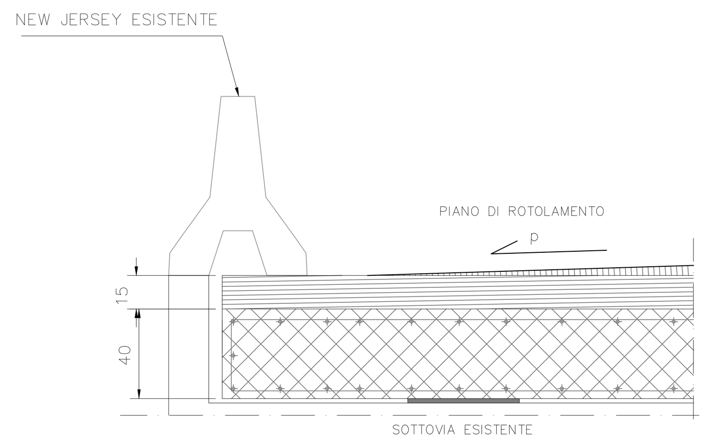

FASE 2:
- DEMOLIZIONE PAVIMENTAZIONE;
- DEMOLIZIONE SOLETTA ESISTENTE FINO AD ESTRADOSSO

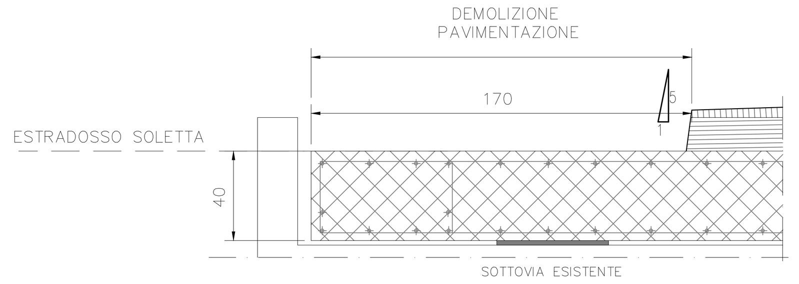

FASE 3:
- REALIZZAZIONE FORI Ø20/20 L=min.16cm PER INGHISAGGIO BARRE DI ARMATURA ø16;
- REALIZZAZIONE FORI Ø14/20 L=10cm PER INGHISAGGIO BARRE DI ARMATURA ø10;
- POSIZIONAMENTO BARRE DI ARMATURA;
- INGHISAGGIO BARRE DI ARMATURA CON ANCORANTE CHIMICO TIPO HILTI HIT-RE 500-SD (O EQUIVALENTE) AVENTE TENSIONE DI ADESIONE IN CALCESTRUZZO C20/25 NON FESSURATO NON INFERIORE A 14 MPa;
- POSIZIONAMENTO CASSEFORME;
- GETTO CALCESTRUZZO C32/40 CORDOLO.

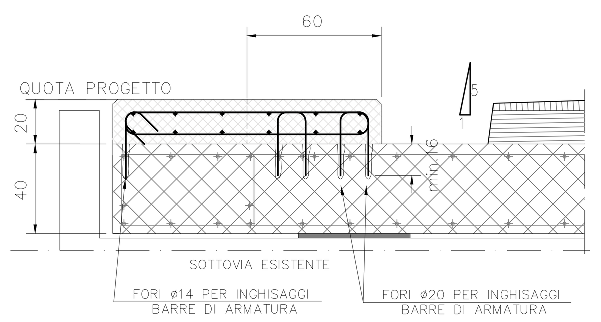

FASE 4:
- RIPRISTINO PAVIMENTAZIONE (BINDER E USURA) E IMPERMEABILIZZAZIONE;
- REALIZZAZIONE FORI ø28 ED INSTALLAZIONE BARRIERA INTEGRATA;
- INGHISAGGIO TASSELLI M24 CLASSE 8.8 TIPO HIT-V CON ANCORANTE CHIMICO HILTI HIT-HY 200-A (O EQUIVALENTE) AVENTE TENSIONE DI ADESIONE IN CALCESTRUZZO C20/25 NON FESSURATO NON INFERIORE A 18 MPa;
- RIFACIMENTO SEGNALETICA ORIZZONTALE.

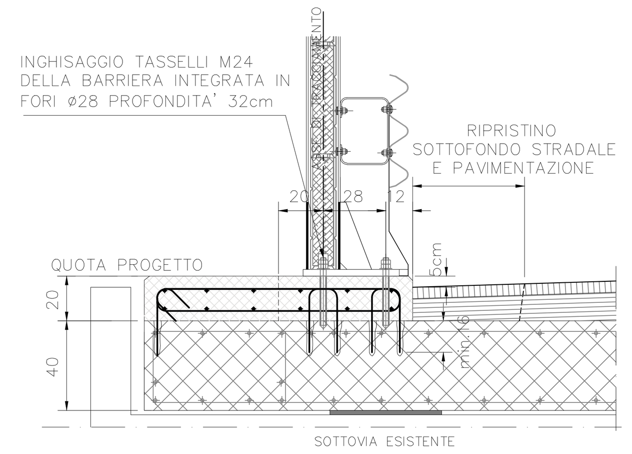

PARTICOLARE ARMATURA CORDOLO

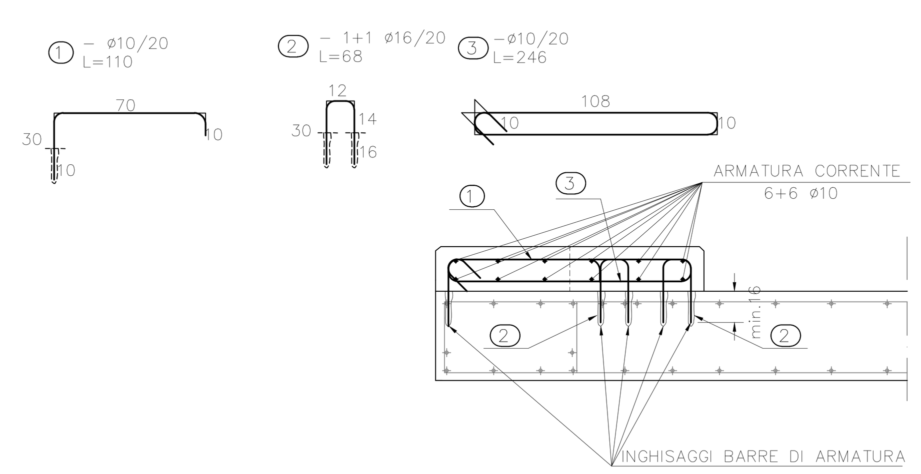

LA QUOTA DI PROGETTO VIENE REALIZZATA +5cm DALLA QUOTA DELLA LIVELLETTA STRADALE,
VERIFICARE LE EFFETTIVE MISURE DI CARPENTERIA PRIMA DI PRODURRE LE BARRE DI ARMATURA.
LA LUNGHEZZA DI INGHISAGGIO DEV'ESSERE TALE DA GARANTIRE ALMENO UN APPROFONDIMENTO DI 160 mm RISPETTO AL TIRAFONDO DELLA BARRIERA INTEGRATA

FASI ESECUTIVE REALIZZAZIONE CORDOLO SU OPERA ESISTENTE 1Sa_2

Scala 1:20

FASE 1:
- CANTIERIZZAZIONE TRATTO INTERESSATO (VEDI ELABORATO GRAFICO DI RIFERIMENTO);
- RIMOZIONE BARRIERA DI SICUREZZA ESISTENTE.

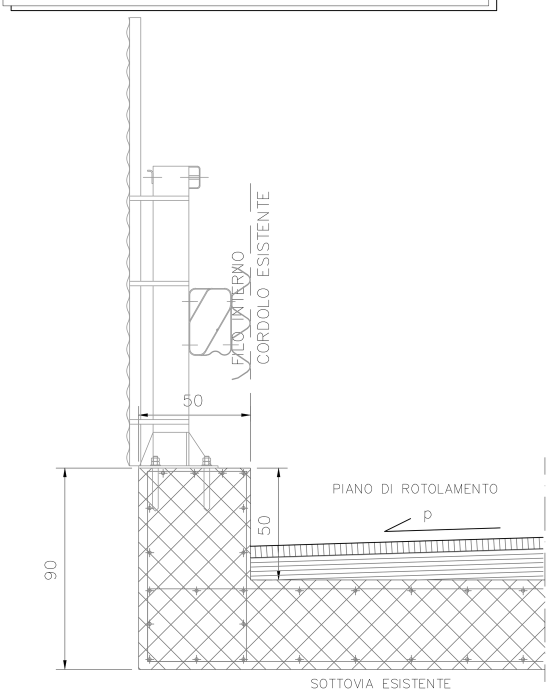

FASE 2:
- DEMOLIZIONE PAVIMENTAZIONE;
- DEMOLIZIONE CORDOLO ESISTENTE, FINO AD ESTRADOSSO DELLA SOLETTA.
- IDRODEMOLIZIONE CORDOLO LATERALE ESISTENTE.

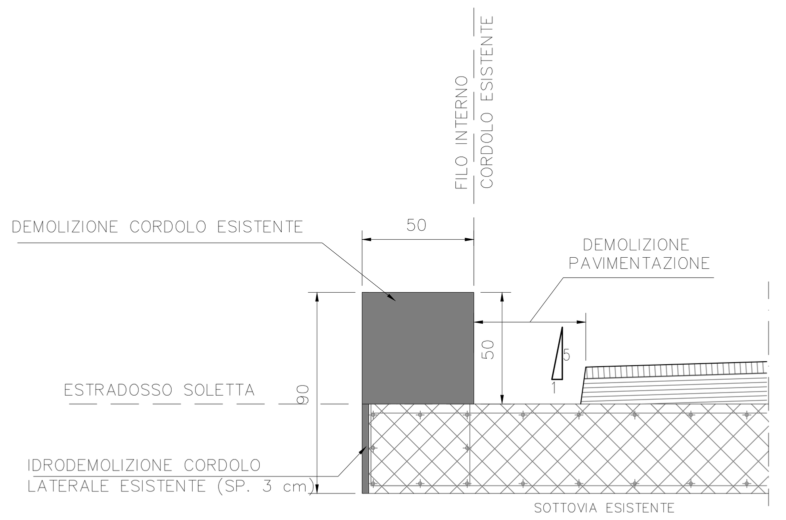

FASE 3:
- REALIZZAZIONE FORI Ø18/25 L=min.14cm PER INGHISAGGIO BARRE DI ARMATURA ø14;
- REALIZZAZIONE FORI Ø14/25 L=10cm PER INGHISAGGIO BARRE DI ARMATURA ø10;
- POSIZIONAMENTO BARRE DI ARMATURA;
- INGHISAGGIO BARRE DI ARMATURA CON ANCORANTE CHIMICO TIPO HILTI HIT-RE 500-SD (O EQUIVALENTE) AVENTE TENSIONE DI ADESIONE IN CALCESTRUZZO C20/25 NON FESSURATO NON INFERIORE A 14 MPa;
- POSIZIONAMENTO CASSEFORME;
- GETTO CALCESTRUZZO C32/40 CORDOLO.

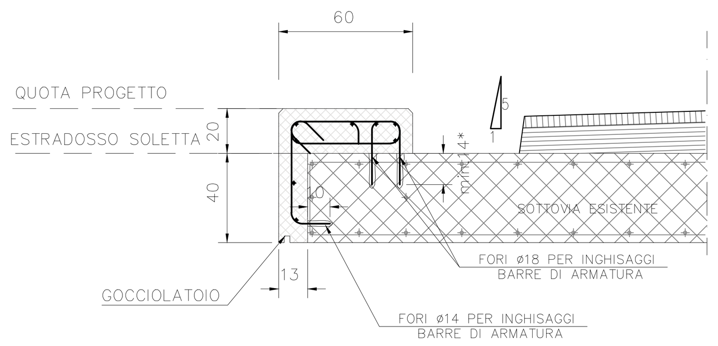

FASE 4:
- RIPRISTINO PAVIMENTAZIONE (BINDER E USURA) E IMPERMEABILIZZAZIONE;
- REALIZZAZIONE FORI ø28 ED INSTALLAZIONE BARRIERA INTEGRATA;
- INGHISAGGIO TASSELLI M24 CLASSE 8.8 TIPO HIT-V CON ANCORANTE CHIMICO HILTI HIT-HY 200-A (O EQUIVALENTE) AVENTE TENSIONE DI ADESIONE IN CALCESTRUZZO C20/25 NON FESSURATO NON INFERIORE A 18 MPa;
- RIFACIMENTO SEGNALETICA ORIZZONTALE.

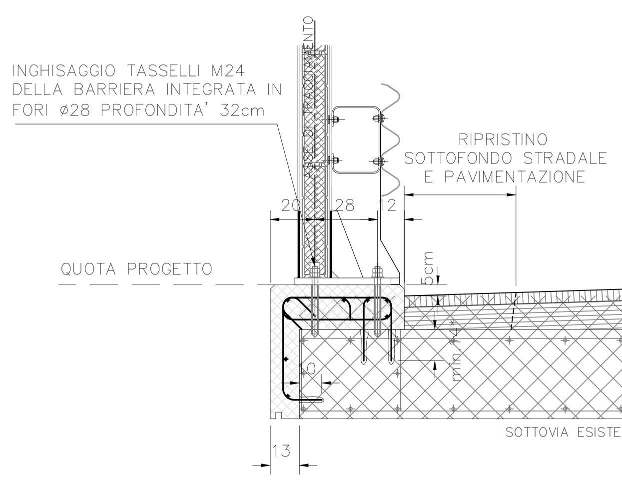

PARTICOLARE ARMATURA CORDOLO

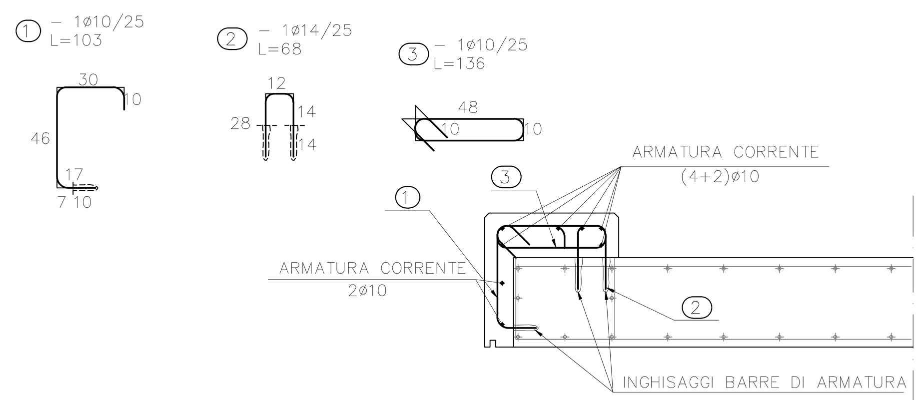

LA QUOTA DI PROGETTO VIENE REALIZZATA +5cm DALLA QUOTA DELLA LIVELLETTA STRADALE,
VERIFICARE LE EFFETTIVE MISURE DI CARPENTERIA PRIMA DI PRODURRE LE BARRE DI ARMATURA.
LA LUNGHEZZA DI INGHISAGGIO DEV'ESSERE TALE DA GARANTIRE ALMENO UN APPROFONDIMENTO DI 140 mm RISPETTO AL TIRAFONDO DELLA BARRIERA INTEGRATA

FASI ESECUTIVE REALIZZAZIONE CORDOLO SU OPERA ESISTENTE 2Sd

Scala 1:20

FASE 1:
- CANTIERIZZAZIONE TRATTO INTERESSATO (VEDI ELABORATO GRAFICO DI RIFERIMENTO);
- RIMOZIONE BARRIERA DI SICUREZZA ESISTENTE.

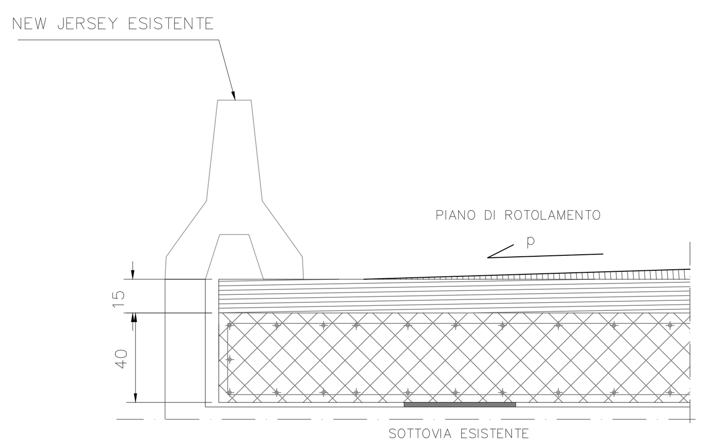

FASE 2:
- DEMOLIZIONE PAVIMENTAZIONE;
- DEMOLIZIONE SOLETTA ESISTENTE FINO AD ESTRADOSSO

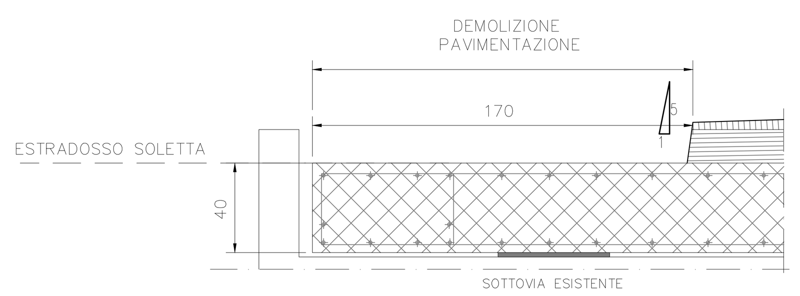

FASE 3:
- REALIZZAZIONE FORI Ø20/20 L=min.16cm PER INGHISAGGIO BARRE DI ARMATURA ø16;
- REALIZZAZIONE FORI Ø14/20 L=10cm PER INGHISAGGIO BARRE DI ARMATURA ø10;
- POSIZIONAMENTO BARRE DI ARMATURA;
- INGHISAGGIO BARRE DI ARMATURA CON ANCORANTE CHIMICO TIPO HILTI HIT-RE 500-SD (O EQUIVALENTE) AVENTE TENSIONE DI ADESIONE IN CALCESTRUZZO C20/25 NON FESSURATO NON INFERIORE A 14 MPa;
- POSIZIONAMENTO CASSEFORME;
- GETTO CALCESTRUZZO C32/40 CORDOLO.

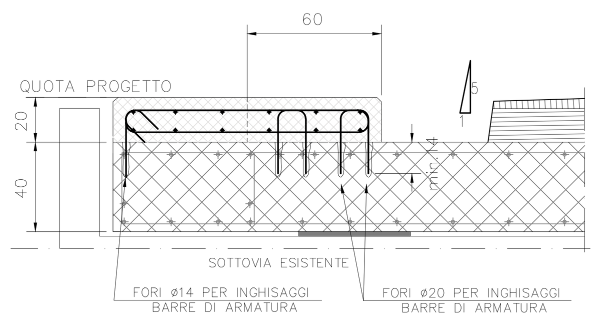

FASE 4:
- RIPRISTINO PAVIMENTAZIONE (BINDER E USURA) E IMPERMEABILIZZAZIONE;
- REALIZZAZIONE FORI ø28 ED INSTALLAZIONE BARRIERA INTEGRATA;
- INGHISAGGIO TASSELLI M24 CLASSE 8.8 TIPO HIT-V CON ANCORANTE CHIMICO HILTI HIT-HY 200-A (O EQUIVALENTE) AVENTE TENSIONE DI ADESIONE IN CALCESTRUZZO C20/25 NON FESSURATO NON INFERIORE A 18 MPa;
- RIFACIMENTO SEGNALETICA ORIZZONTALE.

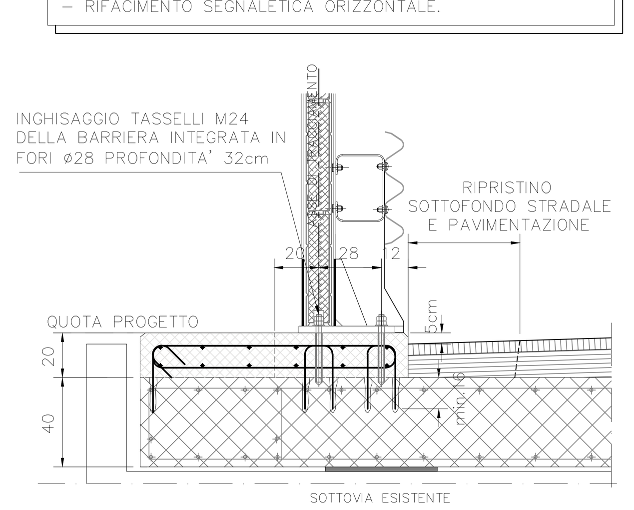

PARTICOLARE ARMATURA CORDOLO

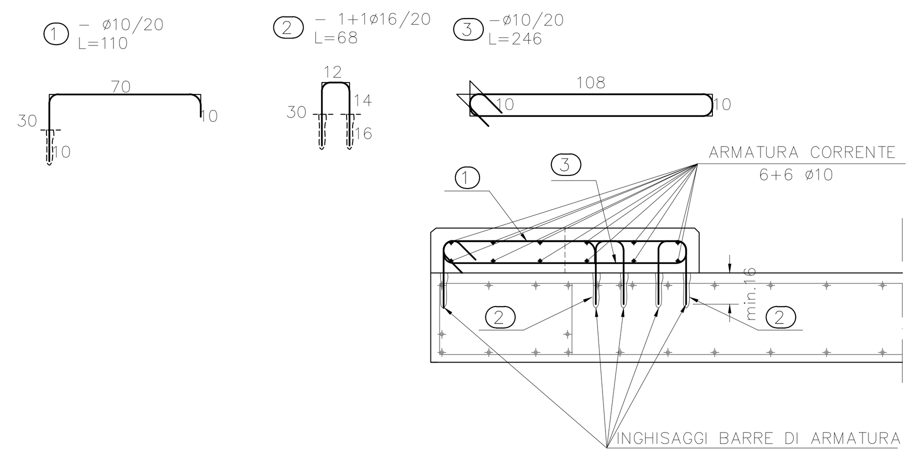

LA QUOTA DI PROGETTO VIENE REALIZZATA +5cm DALLA QUOTA DELLA LIVELLETTA STRADALE,
VERIFICARE LE EFFETTIVE MISURE DI CARPENTERIA PRIMA DI PRODURRE LE BARRE DI ARMATURA.
LA LUNGHEZZA DI INGHISAGGIO DEV'ESSERE TALE DA GARANTIRE ALMENO UN APPROFONDIMENTO DI 160 mm RISPETTO AL TIRAFONDO DELLA BARRIERA INTEGRATA

TABELLA MATERIALI

ACCIAIO PER CARPENTERIA METALLICA (UNI EN10025-EN10210-EN10219-1)

MONTANTI, PIASTRE E IRRIGIDIMENTI:	S275J0W (ex Fe430C) - CORTEN
ARMATURA MICROPALI:	S355JR (ex Fe510B)
BULLONI:	CLASSE 8.8 AD ALTA RESISTENZA
DADI:	CLASSE 8G AD ALTA RESISTENZA
ROSETTE:	C50 SECONDO UNI-EN10083
TIRAFONDI:	CLASSE 8.8 INTERAMENTE FILETTATE
SALDATURE:	AD ARCO CON ELETTRODI RIVESTITI TIPO E44 DI CLASSE 4B SECONDO UNI 5132 QUANDO NON SPECIFICATO LE SALDATURE SONO CONTINUE; PER I GIUNTI TESTA A TESTA E' RICHIESTA LA PIENA PENETRAZIONE E PER I GIUNTI A T O A SOVRAPPOSIZIONE E' RICHIESTO IL CORDONE D'ANGOLO CON LATO NON INFERIORE AL 70% DELLO SPESSORE DELL'ELEMENTO STRUTTURALE PIU' SOTTILE .
ZINCATURA:	A CALDO SECONDO UNI EN ISO 1461 DI TUTTE LE PARTI METALLICHE
NOTE BULLONI E TIRAFONDI:	MONTATI CON ROSETTA (UNI6592) E CON DADO E CONTRODADO. COPPIE DI SERRAGGIO DA APPLICARE AL DADO.

ACCIAIO PER C.A.

TIPO:	FeB450C

CALCESTRUZZO

I CALCESTRUZZI DEVONO ESSERE CONFORMI ALLE UNI-EN206-1 E UNI11104-2004 E RISPETTARE I SEGUENTI REQUISITI MINIMI:

TIPO	MAGRONE	PALI DI FONDAZIONE	PLINTI E CORDOLI DI FONDAZIONE	ELEVAZIONI MURI	CORDOLI IMPALCATI	MALTA CEMENTIZIA MICROPALI
CLASSE DI RESISTENZA	C12/15	C25/30	C28/35	C28/35	C32/40	C25/30
RESISTENZA CARATTERISTICA Rck [N/mm²]	-	30	35	35	40	30
CLASSE DI ESPOSIZIONE	-	XC2	XC2+XA1	XC4+XD3 +XF4	XC3+XD1 +XF2	-
COPRIFERRO NOMINALE [mm] UNI EN1992-1-1	-	50	50	55	45	-
CLASSE DI CONSISTENZA	-	S4	S4	S4	S4	S5
DIAMETRO MASSIMO INERTI [mm]	-	32	25	25	20	-
RAPPORTO A/C MAX ≤	-	0,60	0,55	0,45	0,50	0,45
CONTENUTO MINIMO CEMENTO [kg/m³]	≥150	300	320	360	340	600
TIPO CEMENTO UNI EN197-1:2006	-	CEM III-IV	CEM III-IV	CEM III-IV	CEM III-IV	CEM III-IV
CONTENUTO DI ARIA AGGIUNTA	-	NO	NO	3%	NO	-

NOTE:
- NEL CASO DI UTILIZZO DI MICROPALI VALVOLATI LA MALTA VIENE SOSTITUITA CON MISCELA CEMENTIZIA CON DOSAGGIO DI 900 KG/MC DI CEMENTO.
- PER TUTTI I CALCESTRUZZI: CLASSE DI CONTENUTI DI CLORURI PARI A CL 0,20 (PROSPETTO 10 UNI EN 206-1).
- CON ESPOSIZIONE XF OCCORRE UTILIZZARE AGGREGATI NON GELIVI (UNI 8520-2).
- NEL CASO DI ATTACCO SOLFATICO PREVEDERE CEMENTI RESISTENTI SECONDO UNI8981-2.

KEYPLAN

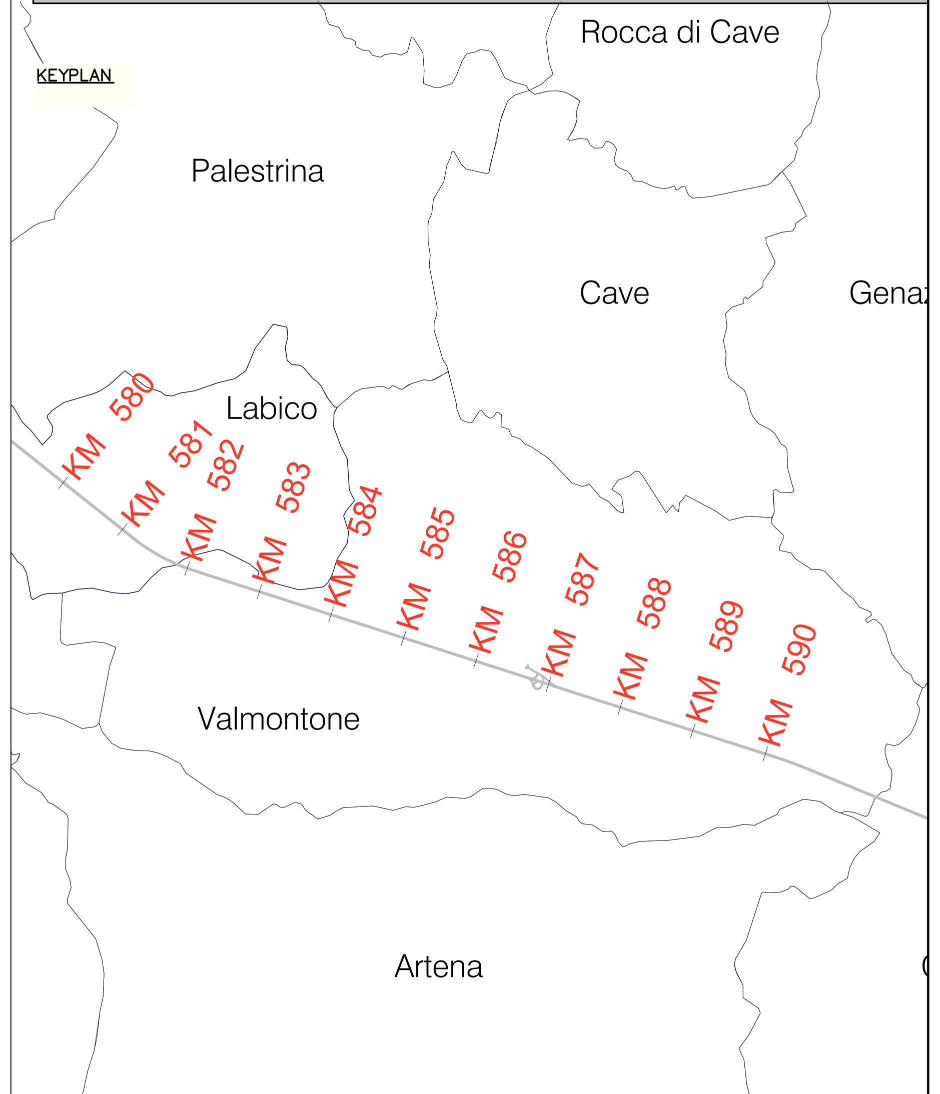

autostrade per l'italia
Società per azioni

DMIE - DIREZIONE MAINTENANCE E INVESTIMENTI ESERCIZIO
PTA - PROGETTAZIONE E COORDINAMENTO PROTEZIONI ANTIRUMORE
PES - PROGETTAZIONE ESECUTIVA

progettazione antirumore

AUTOSTRADA A1 MILANO - NAPOLI
da progr. km 585+000 a progr. km 588+000

PIANO DI RISANAMENTO ACUSTICO
AI SENSI DELLA LEGGE QUADRO n. 447/95

PROGETTO ESECUTIVO
MACROINTERVENTO 145
COMUNE DI VALMONTONE

PARTE STRUTTURALE

Titolo Elaborato

RIQUALIFICA OPERE D'ARTE

Commessa	Codice Elaborato	Rev	Scala	Data
0I286	STR-201	1	1:20	04-2017

IL PROGETTISTA
P. INDELLI
Ord. Arch. Potenza n. 671
ORDINE DEGLI ARCHITETTI PIANIFICATORI PAESAGGISTI E CONSERVATORI PROVINCIA DI POTENZA
architetto 671 sez. A

autostrade per l'italia
Società per azioni
Il Responsabile del Procedimento
ROBERTO TURRI
(Roberto Turri)

Rev	Descrizione	Data	Redatto	Verificato	Approvato	Autorizzato
0	EMISSIONE	04-2017	D.SEVERINI	E.PAMPANA	P. INDELLI	R. TURRI
1	VERIFICA AI FINI DELLA VALIDAZIONE DLGS 50/2016 E DPR 207/2010	05-2017		E.PAMPANA	P. INDELLI	R. TURRI
2						
3						

IL PRESENTE DOCUMENTO NON POTRA' ESSERE COPIATO, RIPRODOTTO O ALTRIMENTI PUBBLICATO, IN TUTTO O IN PARTE, SENZA IL CONSENSO SCRITTO DELLA SOC. AUTOSTRADE PER L'ITALIA S.P.A. OGNI UTILIZZO NON AUTORIZZATO SARA' PERSEGUITO A NORMA DI LEGGE.
THIS DOCUMENT MAY NOT BE COPIED, REPRODUCED OR PUBLISHED, EITHER IN PART OR IN ITS ENTIRETY, WITHOUT THE WRITTEN PERMISSION OF SOC. AUTOSTRADE PER L'ITALIA S.P.A. UNAUTHORIZED USE WILL BE PROSECUTE BY LAW.